TURBOSOL®

TECNOLOGÍA DE BOMBEO PARA LA CONSTRUCCIÓN

TURBOSOL
más de 60 años de experiencia y fiabilidad

PRO H CL

BOMBA DE TORNILLO

PRO H CL: poderosa, eficiente y confiable bomba de tornillo sinfín para los profesionales del solado autonivelante

www.turbosol.it

PRO H CL

DATOS TÉCNICOS	E	D
Motor eléctrico / diesel	11 kW - 400 V (electrico)	FOCS 1404 Lombardini - 22 kW (categoria de emision III A)
Bomba de tornillo	60.12	60.12 (60.12 plus)
Caudal teórico variable *	0 ÷ 180 l/min	0 ÷240 l/min (0÷ 300 l/min)
Granulometría máxima	8/10 mm	8/10 mm (14/16 mm)
Presión máxima	20 bar	20 bar (15 bar)
Capacidad tolva	200 l	200 l
Distancia de bombeo *	100 m	100 m
Altura de bombeo *	60 m	60 m (50 m)
Altura de carga	86 cm	86 cm
Carrocería	remolque para transporte en carretera, sin frenos	remolque para transporte en carretera, sin frenos
Colector de salida	Ø 50 mm	Ø 50 mm
Dimensiones (L x W x H)	308 (363#) x 141 x 117 cm	308 (363#) x 141 x 117 cm
Peso	600 kg	<750 kg

* Estos datos pueden variar en función de la viscosidad, la calidad y composición de la mezcla, el desgaste de la bomba, diámetro y longitud de la tubería. El rendimiento del bombeo en distancia y en altura, no se pueden alcanzar al mismo tiempo.
# En posición para remolque

Características

PRO H CL es una bomba de tornillo sobre remolque para grandes volúmenes de solados autonivelantes. Garantiza una elevada capacidad productiva gracias al exclusivo sistema hidráulico con bomba de caudal variable que permite además, una importante reducción de consumo de combustibile.

Aplicaciones

- Solados autonivelantes a base de anhídrico o cemento
- Cemento celular
- Lechada
- Mortero cementicio
- Micro-hormigón

Ventajas Técnicas

- Engrase centralizado para realizar el mantenimiento diario
- Electrovibrador en la criba que facilita la caída del material en la tolva
- Gran tolva que permite alimentar la máquina desde plantas de hormigón u hormigonera
- Gancho central de elevación
- Uso seguro: detención immediata del agitador cuando se levanta la criba, sensores de protección del motor y del circuito hidraulico, reducidas emisiones sonoras y de gas respetando las normas vigentes y botón seta para detención de emergencia.

Configuration

- Bomba hidráulica de caudal variable
- Cuadro de mandos electromecánico
- Mando neumático a distancia con 3 funciones y 33 metros de cable
- Criba basculante con malla
- Tolva de 200 l con agitador y junta elástica
- Grupo de bombeo 60.12
- Eje elástico, timón con bola de remolque
- Tanque combustible de 25 l
- Tanque aceite hidráulico de 18 l
- 2 estabilizadores frontales
- Gancho de elevación
- Radiador de enfriamiento de aceite del motor y del aceite hidráulico
- 30 m de manguera material Ø 50 con acoplamientos de levas
- Bomba de engrase manual
- Herramientas para limpieza
- N. 1 soporte metálico para manguera
- N. 2 soportes de tela para manguera
- Caja de accesorios

Accesorios bajo pedido

- Kit electrovibrador para criba
- Hidrolavadora de alta presión
- Radiocomando con 3 funciones
- Enganche para remolque

DIMENSIONES (cm)

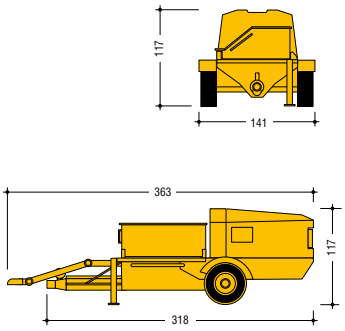

Vers. 1.0 - Ottobre 2016

TURBOSOL
TECNOLOGÍA DE BOMBEO PARA LA CONSTRUCCIÓN

Via Alessandro Volta, 1 - 31030 Pero di Breda di Piave (Treviso) - Italia
Tel. +39 0422 90251 - Fax +39 0422 904408 - E-mail: info@turbosol.it - www.turbosol.it

El montaje de los modelos y de los opcionales relativos se puede modificar por exigencias específicas del mercado o legales. Los datos de esta publicación se proporcionan a título informativo. Turbosol Produzione S.p.A. puede realizar modificaciones en cualquier momento a los modelos descritos en esta publicación por razones de naturaleza técnica o comercial.

QUALITY SYSTEM CERTIFICATION DNV·GL ISO 9001